1671
19.07.2019

Общество с ограниченной ответственностью
Инженерная компания «ПАРЕКС»

«Многоэтажная жилая застройка (высотная застройка) с трансформаторной подстанцией, встроенно-пристроенными жилыми и нежилыми помещениями и паркингом, расположенная на земельном участке по адресу: Самарская область, г. Самара, Советский район, ул. Ставропольская / ул. Запорожская. Жилой дом №1, трансформаторная подстанция (первый этап); жилой дом №2, паркинг (второй этап)

Первый этап

Проектная документация

Раздел 2. «Схема планировочной организации земельного участка»

06 – 1 – 18 – ПЗУ.1

Том 2

2018

Общество с ограниченной ответственностью
Инженерная компания «ПАРЕКС»

«Многоэтажная жилая застройка (высотная застройка) с трансформаторной подстанцией, встроенно-пристроенными жилыми и нежилыми помещениями и паркингом, расположенная на земельном участке по адресу: Самарская область, г. Самара, Советский район, ул. Ставропольская / ул. Запорожская. Жилой дом №1, трансформаторная подстанция (первый этап); жилой дом №2, паркинг (второй этап)

Первый этап

Проектная документация

Раздел 2. «Схема планировочной организации земельного участка»

06 – 1 – 18 – ПЗУ.1

Том 2

Гл. инженер **Юрченко Ю.И.**

ГИП **Елин В.А.**

2018

Содержание

Обозначение	Наименование	Примечание
	Титульный лист	
	Содержание	
	Состав проекта	
	1. Текстовая часть а) характеристика земельного участка, предоставленного для размещения объекта капитального строительства; б) обоснование границ санитарно-защитных зон объектов капитального строительства в пределах границ земельного участка- в случае необходимости определения указанных зон в соответствии с законодательством Российской Федерации; в) обоснование планировочной организации земельного участка в соответствии с градостроительным и техническим регламентами либо документами об использовании земельного участка (если на земельный участок не распространяется действие градостроительного регламента или в отношении его не устанавливается градостроительный регламент); г) технико-экономические показатели земельного участка, предоставленного для размещения объекта капитального строительства; д) обоснование решений по инженерной подготовке территории, в том числе решений по инженерной защите территории и объектов капитального строительства от последствий опасных геологических процессов, паводковых, поверхностных и грунтовых вод; е) описание организации рельефа вертикальной планировкой; ж) описание решений по благоустройству территории; л) обоснование схем транспортных коммуникаций, обеспечивающих внешний и внутренний подъезд к объекту капитального строительства, - для объектов непроизводственного назначения;	

Подпись и дата | Инв. № дубл. | Взам. инв № | Подпись и дата | Инв. № подл.

					06-1-18-ПЗУ.1	
Изм	Лист	№ документа	Подпись	Дата		
ГИП		Елин			Текстовая часть	Стадия: П; Лист: 1; Листов: 8
Разраб.		Гиоргадзе				ООО «ПАРЕКС»

Формат А4

	2. Графическая часть	
06-01-18-ПЗУ лист 1	Схема планировочной организации земельного участка	
06-01-18-ПЗУ лист 2	План организации рельефа	
06-01-18-ПЗУ лист 3	Конструкции покрытий	
06-01-18-ПЗУ лист 4	Картограмма земляных масс	
06-01-18-ПЗУ лист 5	Сводный план инженерных сетей	
06-01-18-ПЗУ лист 6	План благоустройства	

Текстовая часть

а) характеристика земельного участка, предоставленного для размещения объекта капитального строительства;

Участок, отведенный под строительство, расположен по адресу: г. Самара , Советский район, ул. Ставропольская/ ул. Запорожская. Рельеф участка активный с падением в юго-восточную сторону, характеризуется отметками 125,90-122,40.

Категория земель по целевому назначению- земли населенных пунктов.

В настоящее время в пределах участка под первый этап строительства находится объект незавершенного строительства- двухсекционный жилой дом (11-16эт). Ливневая канализация, расположенная в восточной стороне участка подлежит перекладке на первом этапе строительства.

Строительство объектов капитального строительства на участке осуществляется в два этапа.

Первый этап включает в себя достраивание объекта незавершенного строительства- двухсекционного жилого дома №1переменной этажности (11-16 этажей) и строительство трансформаторной подстанции.

Участок граничит:

- с юго-восточной стороны- проезжая часть ул. Ставропольской
- с остальных сторон- жилая застройка 5-10 этажными жилыми домами.

б) обоснование границ санитарно-защитных зон объектов капитального строительства в пределах границ земельного участка- в случае необходимости определения указанных зон в соответствии с законодательством Российской Федерации

Данный объект не включен в санитарную классификацию СанПиН 2.2.1/2.1.1.1200-03.

в) обоснование планировочной организации земельного участка в соответствии с градостроительным и техническим регламентами либо документами об использовании земельного участка (если на земельный участок не распространяется действие градостроительного регламента или в отношении его не устанавливается градостроительный регламент);

В соответствии с градостроительным планом земельного участка № RU 63301000-3542 от 26.05.2017г, участок находится в зоне Ж-4, и согласно перечня основных видов разрешенного использования , на проектируемом участке разрешается размещение :

- многоэтажной жилой застройки (высотная застройка)

Подпись и дата | Инв. № дубл. | Взам. инв № | Подпись и дата | Инв. № подл.

Изм	Лист	№ документа	Подпись	Дата	06-1-18-ПЗУ.1	Лист 3

Формат А4

г) технико-экономические показатели земельного участка, предоставленного для размещения объекта капитального строительства;

№№ п/п	*Наименование*	*ед. изм.*	*Количество*	*Примечание*
1	Площадь участка в том числе: -площадь участка под первый этап строительства	Га Га	0,9998 0,3931	
2	Площадь застройки	кв.м	1274	Кз=0,334
3	Общая площадь -квартир	кв. м кв.м.	11354,13 6337,41	
4	Количество квартир в том числе: 1-комнатные 2-комнатные 3-комнатные 4-комнатные	шт. шт. шт.	115 27 47 31 10	
5	Площадь проездов Тротуаров- бетонная плитка Отмостки	кв. м. кв. м. кв.м.	1639 549 79	
6	Площадь озеленения	кв. м	664	Коз=0,17
7	Численность населения	чел.	210	

Подпись и дата | Инв. № дубл. | Взам. инв. № | Подпись и дата | Инв. № подл.

д) обоснование решений по инженерной подготовке территории, в том числе решений по инженерной защите территории и объектов капитального строительства от последствий опасных геологических процессов, паводковых, поверхностных и грунтовых вод;

Участок, отведенный под строительство, расположен по адресу: г. Самара , Советский район, ул. Ставропольская/ ул. Запорожская. Рельеф участка активный с падением в юго-восточную сторону.

Площадь земельного участка – 9998м2 по схеме ГПЗУ. Площадь участка под первый этап строительства -3931м2.

В настоящее время в пределах участка территория свободна от застройки. Ливневая канализация, расположенная в восточной стороне участка подлежит перекладке.

Опасных физико-геологических процессов на участке, отведенном под строительство и прилегающей к нему территории не имеется. Согласно инженерно-геологических изысканий в геологическом строении площадки в пределах изученной глубины 25м, принимают участие отложения пермской системы верхнего отдела татарского яруса, представленные глинами твердой- полутвердой консистенции, покрытые современными техногенными образованиями. Грунты непросадочные и ненабухающие. Грунтовые воды вскрыты на глубине 6,2м с сезонным повышением до 4,2-5,3м.

Проектом предусмотрена инженерная подготовка территории в следующих мероприятиях:

- перекладка ливневой канализации,
- очистка территории от мусора,
- нивелирование площадки и разбивка здания.

Водоотвод в пределах площадки решен вертикальной планировкой площадки.

е) описание организации рельефа вертикальной планировкой;

Рельеф участка активный с падением в юго-восточную сторону, характеризуется отметками 125,90-122,40. Выбор планировочных отметок определен высотным положением существующих проездов, примыкающих к участку, отведенному под строительство.

Проект организации рельефа выполнен методом проектных (красных) горизонталей с шагом 0,1-0,2м.

Продольные и поперечные уклоны по проездам и площадкам соответствуют требованиям СП 42.13330.2016.

Отвод поверхностных стоков осуществляется по уклонам проездов и тротуаров с последующим сбросом через дождеприемники в систему существующей ливневой канализации .

ж) описание решений по благоустройству территории;

Благоустройство территории

Благоустройство территории включает в себя:

- устройство асфальтового покрытия проезжей части, устройство покрытия тротуаров из тротуарной плитки,
- озеленение территории с устройством газона и посадкой деревьев и кустарников,
- размещения детских площадок, площадок для отдыха взрослых, физкультурных и хозяйственной площадок на расстоянии от окон жилых домов более 12м.

Расчет детских площадок, площадок отдыха , физкультурных площадок:

Согласно СП 42.13330.2016 «Градостроительство, планировка и застройка городских и сельских поселений» п. 5.6 тип жилья - эконом-класс. По согласованию с заказчиком расчет количества жителей ведется согласно таблицы 2. по формулам:

- 50% при k=n
- 50% при k=n+1,

где k количество комнат, n- количество жильцов.

Количество квартир и жителей:

- 1 комнатных -27 кв , жителей 27 чел,
- 2 комнатных - 47 кв , жителей 24х2+23х1=71 чел,
- 3 комнатных - 31 кв, жителей 15х3+16х2=77 чел,
- 4 комнатных -10 кв, жителей 5х4+5х3=35 чел

Всего жителей 27+71+77+35=210 чел. Из них детей (13%) -27 чел, взрослых-183 чел.

Наименование	Требуется по нормативам	Заложено в проекте	Примечание
-детские площадки	27 х0,7м2=18,9 м2	18м2	
-площадки отдыха взрослых	183х0,1м2= 18,3м2	18м2	
-физкультурные площадки	210х2=420м2	57м2	
- хозяйственные площадки	210х0,3=63м2	43м2	

Потребность в физкультурных площадках компенсируется за счет фитнесцентров и спортивных секций, расположенных в данном микрорайоне.

Стоянки автомобилей

Количество квартир в доме № 1 - 115шт. Согласно постановлению №341 от 04.06.2019 о предоставлении разрешения на отклонение от предельных параметров принято количество парковочных мест шт. на 1 кв. - 0.3. Соответственно на дом №1 требуется обеспечить 115х0,3=35 машмномест.

На открытых стоянках общей вместимостью 28/мест предусмотрены места для парковки маломобильных групп населения в количестве 4/мест для групп мобильности М3, М2. Для группы мобильности М4 места для парковки согласно заданию на проектирование не предусмотрены.

Из 28 машиномест на отведенном земельном участке 19 машиномест попадают за границу красных линий ул. Ставропольской и в случае развития территории будут ликвидированы.

Согласно письму от ООО «АВТОЛАЙН» на стоянке по адресу ул. Советской Армии, д.125Б на участке 63:01:0904002:564 устроено 73 парковочных мест, средняя загрузка автостоянки 59% - свободно 30 машина мест. На стоянке по адресу ул. Ставропольская, д.33 на участке 63:01:0000000:27377 устроено 83 парковочных мест, средняя загрузка автостоянки 64% - свободно 30 машина мест.

Общее количество свободных машина мест, которое можно предоставить жителям вновь построенных домов составляет - 60 шт.

С учетом развития территории ул. Ставропольской на стоянках ООО «АВТОЛАЙН» будет задействовано 26 машиномест, что обеспечит требуемое количество. Остальные машиноместа будут предоставлены жильцам Дома №2 (второй этап строительства).

Озеленение

В основу озеленения заложено архитектурно-планировочное решение территории. Дендрологическая часть разработана с учетом местных природно-климатических условий. В проект озеленения включены линейные и грунтовые посадки декоративных пород лиственных и хвойных деревьев в возрасте 8-10 лет. Кустарника 5-6 лет. При подборе ассортимента использовалось разнообразие декоративных качеств и их сочетания.

Схема водоотвода

Рельеф участка активный с падением в юго-восточную сторону, характеризуется отметками 125,90-122,40.

Отвод поверхностных стоков осуществляется по уклонам проездов и тротуаров с последующим сбросом через дождеприемники в систему существующей ливневой канализации.

Сбор и удаление твердых отходов

Сбор мусора предусмотрен в инвентарные контейнеры на мусоро-сборной площадке. Мусоросборные площадки обеспечиваются типовыми контейнерами, приспособленными для разгрузки специальными механизмами, вывоз мусора мусоровозами производится на городскую свалку ежедневно. Расстояние от мусоросборных площадок до окон жилого здания , детских площадок, площадок отдыха и физкультурных площадок более 20м.

Расчет ТБО от жилых домов и административных помещений приведен в таблице .

№№ п/п	***Бытовые отходы***	***Норма по СНиПу***	***Количество по расчету***	***Примечание***
1.	**Твердые: от жилых зданий**	**200 кг / чел в год**	**42,0 т / год**	
2.	**Нежилые помещения**	**49кг/чел в год**	**1,18 т / год**	
3.	**Смет с проездов и площадок**	**10 кг / кв. м в год**	**39,31т / год**	
	ИТОГО:		**82,49 т / год**	

Итого в день накапливается 82,490: 360 = 229 мусора.

При ежедневном вывозе бытовых отходов требуется одна площадка на 42контейнера емкостью по 0,75м3 (с учетом резерва) .

Проектом предусмотрена одна контейнерная площадка на 3 контейнера.

Культурно-бытовое обслуживание

При организации социальной инфраструктуры принята двухступенчатая система обслуживания: первичная и учреждения городского значения.

При численности населения 571- человек – потребность в учреждениях бытового и социального обслуживания приведена в таблице .

п/п	*Наименование*	*Норма по СНиПу*	*Требуется по норме*	*Примечание*
1.	**Детские дошкольные учреждения 3,6 % согласно региональных норм**	**8 мест**	**при 70% обеспеченности 6 мест**	**Детский сад**
.	**Школа 9,4%**	**20мест**	**При 100% обеспеченности 20 мест**	**Школа**
3.	**Учреждения здравоохранения, аптеки, больницы, поликлиники**	**210чел.**	**210чел из них: -27-детей, -183- взрослых**	**Городская поликлиника**
4.	**Помещения для культмассовой работы**	**57 кв. м / тыс.**	**12 кв.м**	
5.	**Магазины: продовольственные непродовольственные**	**100 кв. м/тыс. 180 кв. м./тыс.**	**21кв. м 38кв. м.**	**Сеть супермаркетов «Пятерочка», «Магнит»**
6.	**Предприятия бытового обслуживания**	**2 раб. м./тыс.**	**1 р. места**	**-»-**
7.	**Химчистка Пункт приема**	**4 кг/ смену**	**4,7 кг**	**-»-**
8.	**Прачечная Пункт приема**	**10 кг/смену**	**11,5**	**-»-**
10.	**Предприятие общественного питания**	**8 мест/тыс.**	**2 места**	**Сеть кафе и ресторанов.**

л) обоснование схем транспортных коммуникаций, обеспечивающих внешний и внутренний подъезд к объекту капитального строительства, - для объектов непроизводственного назначения;

Предусматривается последовательное освоение территории с организацией внутреннего пространства. Подъезд к объекту осуществляется с внутридворовых проездов с выездом на ул. Ставропольскую и ул. Шахтинскую. Внутридворовые проезды шириной 6,0 метров с асфальтобетонным покрытием, обеспечивают беспрепятственный подъезд к каждому дому. С юго-восточной стороны выполнен пожарный проезд по газону, усиленному газонной решеткой .

Наружное пожаротушение предусматривается от пожарных гидрантов, расположенных на наружной водопроводной сети.

Таблица координат границ участка

№1	X	Y
25	2217.21	7657.09
26	2181.74	7684.13
27	2173.23	7690.61
28	2130.79	7635.22
29	2139.21	7628.55
30	2146.95	7622.42
31	2158.93	7613.01
32	2178.87	7598.66
33	2178.30	7571.12
34	2169.13	7571.29
35	2168.06	7527.78
36	2207.68	7497.09
37	2211.71	7493.96
38	2260.05	7554.31
39	2254.97	7558.56
40	2212.90	7593.74
41	2211.35	7591.92
41а	2288,12	7610,53
42	2183.37	7614.35
43	2204.05	7640.48

Таблица координат границ зданий

№1	X	Y
44	2193,84	7654,51
45	2188,78	7658,17
46	2182,17	7661,58
47	2180,43	7661,93
48	2182,37	7664,64
49	2178,61	7667,49
50	2155,78	7640,58
51	2143,36	7624,45
52	2161,28	7610,87
53	2177,31	7637,09
54	2182,79	7641,21
21	2209.29	7663.13
22	2206.28	7659.18
23	2210.26	7656.15
24	2213.27	7660.1

Схема разбивки участка по этапам строительства.

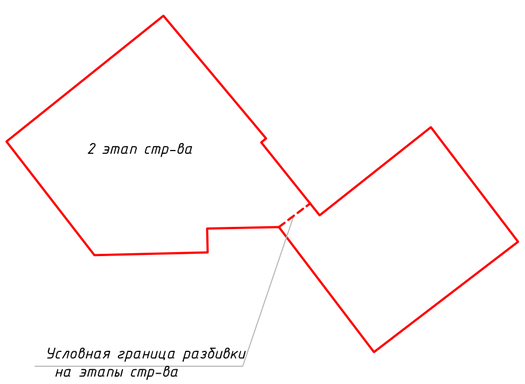

УСЛОВНЫЕ ОБОЗНАЧЕНИЯ

- 1 — *Проектируемые жилые дома*
- 0,00 — *Отметка чистого пола 1-ого этажа*
- А / 1 — *Оси проектируемого здания /сооружения/*
- *Граница отвода территории*
- А — *Площадки для мусороконтейнеров*

ВЕДОМОСТЬ ЖИЛЫХ И ОБЩЕСТВЕННЫХ ЗДАНИЙ И СООРУЖЕНИЙ

	Наименование и обозначение		Количество		Площадь, м2				Строительный объем, м3	
			квартир		застройки		общая здания			в т.ч ниже 0.00
			здания	всего	здания	всего	здания	всего	здания	
	1 этап строительства									
1	Жилой дом №1 Секция №1	16	1	75	1274		11354		33729	3758,4
2	Жилой дом №1 Секция №2	11	1	40						
7	Трансформаторная подстанция	1	1		41					

Изм.	Кол.уч.	Лист	№док.	Подп.	Дата
ГИП		Елин.			
Архитектор		Гиоргадзе			

06-1-18-ПЗУ.1

Многоэтажная жилая застройка (высотная застройка) с трансформаторной подстанцией, встроенно-пристроенными жилыми и нежилыми помещениями и паркингом, расположенная на земельном участке по адресу:Самарская область, г. Самара, Советский район, ул. Ставропольская/ул. Запорожская. Жилой дом N1, трансформаторная подстанция (первый этап),жилой дом N2,паркинг(второй этап).

Первый этап
Жилой дом N1, трансформаторная подстанция.

Стадия	Лист	Листов
П	1	

Схема планировочной организации земельного участка М 1:500

ООО "ПАРЕКС"

Схема разбивки участка по этапам строительства.

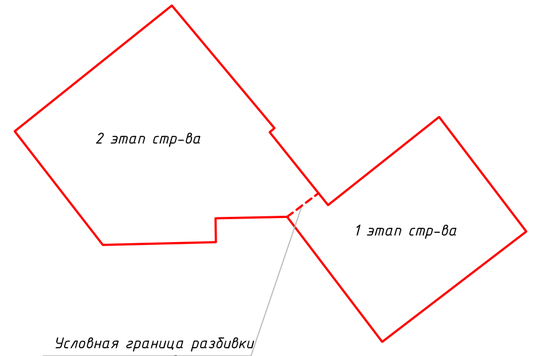

Условная граница разбивки на этапы стр-ва

Второй этап строительства

УСЛОВНЫЕ ОБОЗНАЧЕНИЯ

- 1 — Проектируемые жилые дома
- 0,00 — Отметка чистого пола 1-ого этажа
- А / 1 — Оси проектируемого здания /сооружения/
- Граница отвода территории

						06-1-18-ПЗУ.1	
						Многоэтажная жилая застройка (высотная застройка) с трансформаторной подстанцией, встроенно-пристроенными жилыми и нежилыми прмещениями и паркингом, расположенная на земельном участке по адресу:Самарская область, г. Самара, Советский район, ул. Ставропольская/ул. Запорожская. Жилой дом N1, трансформаторная подстанция (первый этап),жилой дом N2,паркинг(второй этап).	
Изм.	Кол.уч.	Лист	N док.	Подп.	Дата		
ГИП		Елин.				Первый этап Жилой дом N1, трансформаторная подстанция.	Стадия: П; Лист: 2; Листов:
Архитектор		Гиоргадзе				План организации рельефа М 1:500	ООО "ПАРЕКС"

Тип 1, 2. Внутриквартальный проезд для машин и тротуар

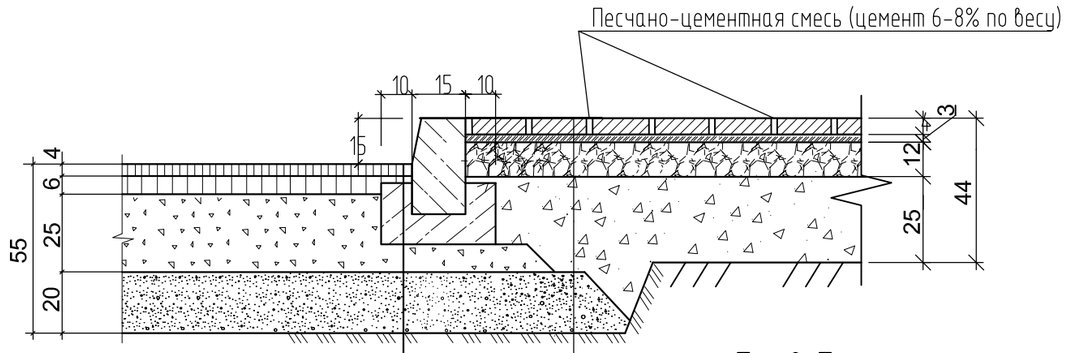

Тип 1. Внутриквартальный проезд для машин

1. Асфальтобетон плотный из горячей мелкозернистой щебеночной смеси типа Б марки II дорожный по ГОСТ 9128-97	-4см
2. Асфальтобетон плотный из горячей крупнозернистой щебеночной смеси типа Б марки II дорожный по ГОСТ 9128-97	-6см
3. Известковый щебень М-400, фр.40-80, расклинцовка фр. 5-20, ГОСТ 8267-93	-25см
4. Песок мелкий с коэффициентом фильтрации не менее 3м/сутки (по ГОСТу 8736-93)	-20см
5. Уплотненный грунт по СНиП 2.05.02-85	

Тип 2. Тротуар

1. Вибропрессованная бетонная плитка типа "Кирпичик" 200х100х40 мм, В=30 (по ГОСТу 17608-91)	- 4см
2. Песчано цементная смесь (цемент 100-150кг/м)	- 3см
3. Известковый щебень М-400, фр.5-20, по ГОСТу 8267-93	- 12см
4. Песок мелкий с коэффициентом фильтрации не менее 3м/сутки (по ГОСТу 8736-93)	- 25см
5. Уплотненный грунт (СНиП 2.05.02-85)	

Тип 3. Конструкция отмостки

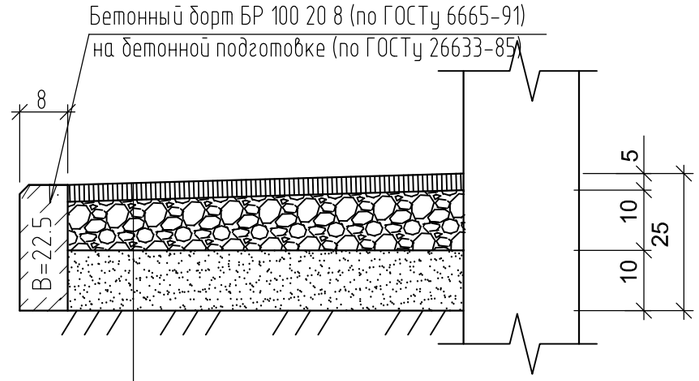

1. Асфальтобетон плотный из горячей мелкозернистой щебеночной смеси типа В марки дорожный по ГОСТ 9128-97*	- 5см
2. Щебень М-400, фр. 20-40 по ГОСТ 8267-93	- 10см
3. Песок средний крупности по ГОСТ 8736-93*	- 10см
4. Уплотненный грунт по СНиП 2.05.02-85	

Конструкция наружных лестниц

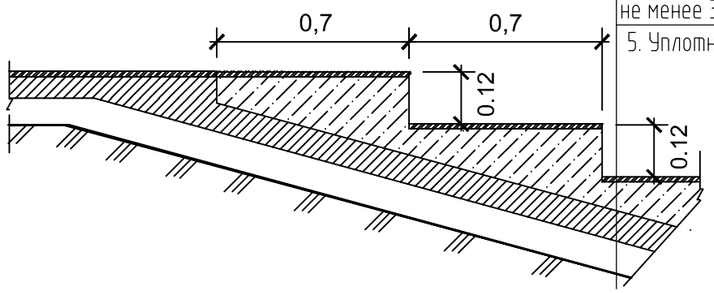

1. Асфальтобетон плотный из горячей мелкозернистой щебеночной смеси типа Б марки II дорожный по ГОСТ 9128-97	-4см
2. Бетон В 7,5 по ГОСТ 26633-91, h=0.17-0,05 м	
3. Известковый щебень М-400, фр.40-80, расклинцовка фр. 5-20, ГОСТ 8267-93	-25см
4. Песок мелкий с коэффициентом фильтрации не менее 3м/сутки (по ГОСТу 8736-93)	-20см
5. Уплотненный грунт по СНиП 2.05.02-85	

Конструкция покрытия "Мастерфайбр"

Бесшовное резиновое покрытие "Мастерфайбр" по ГОСТ 9128-97,	h=0.015м
Бетон В 7,5 по ГОСТ 26633-91,	h=0.10 м
Покрытие паркинга(см. разделАС)	

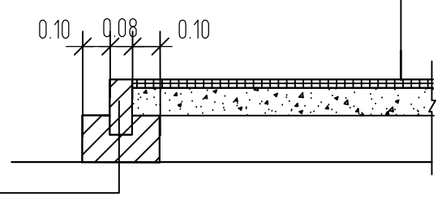

Бортовой бетонный камень
БР 100.20.8, ГОСТ 6665-91
Бетон В7.5, ГОСТ 26633-91

Съезд с тротуара на проезжую часть улицы

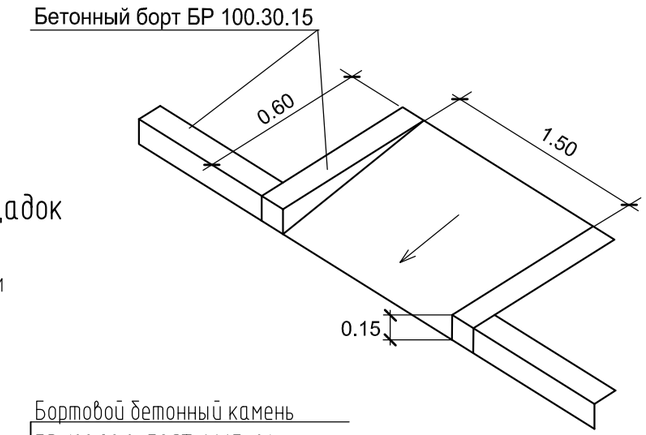

Конструкция песчаного покрытия площадок

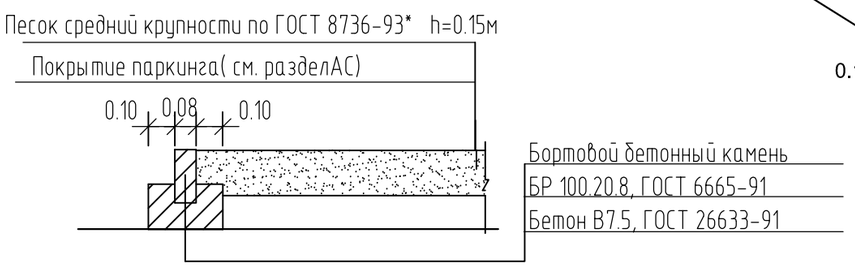

Изм.	Кол.уч.	Лист	№док.	Подп.	Дата
ГИП		Елин.			
Архитектор		Гиоргадзе			

06-1-18-ПЗУ.1

Многоэтажная жилая застройка (высотная застройка) с трансформаторной подстанцией, встроенно-пристроенными жилыми и нежилыми прмещениями и паркингом, расположенная на земельном участке по адресу:Самарская область, г. Самара, Советский район, ул. Ставропольская/ул. Запорожская. Жилой дом N1, трансформаторная подстанция (первый этап),жилой дом N2,паркинг(второй этап).

Первый этап	Стадия	Лист	Листов
Жилой дом N1, трансформаторная подстанция.	П	3	

Конструкции покрытий

М 1:500

ООО "ПАРЕКС"

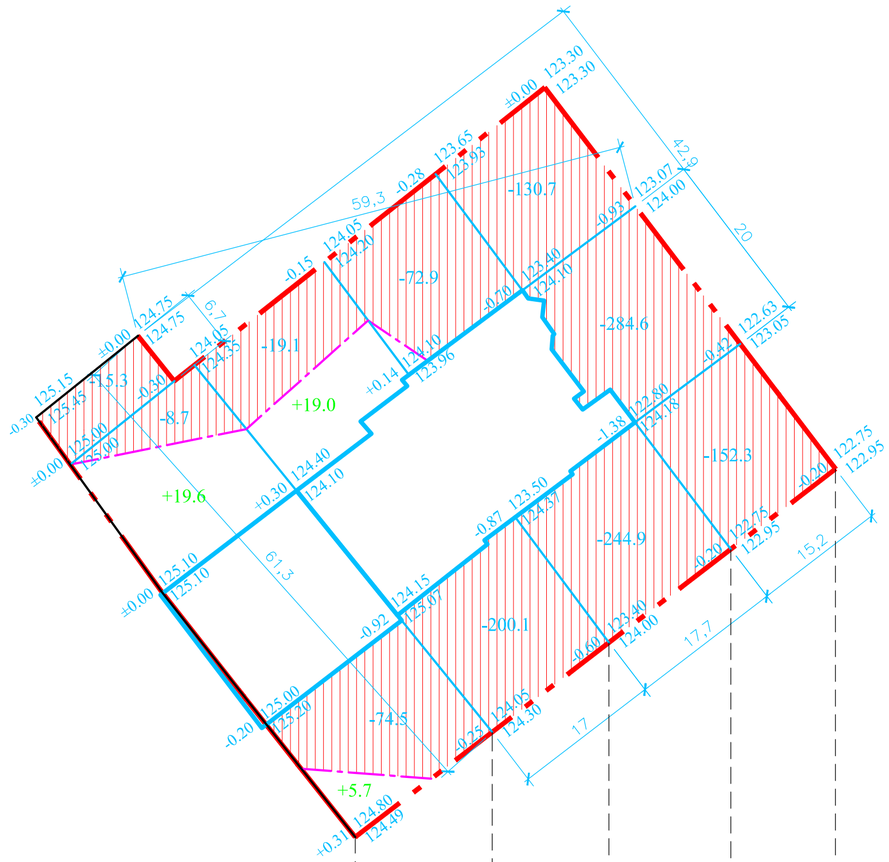

Ведомость объемов земляных масс

Наименование грунта	Количество , м3		Приме-чание
	Насыпь(+)	Выемка(-)	
1. Грунт планировки территории	44.3	1203.1	
2. Вытесненный грунт,		867.2	
в т. ч. при устройстве:			
а) автодорожных покрытий		706.6	
б) отмостки		20.5	
в) газонов		58.1	
г) тротуаров		82.0	
3. Поправка на уплотнение 9%	4.0		
Всего грунта	48.3	2070.3	
4. Избыток грунта	2022.0		
5. Плодородный грунт , используемый для озеленения	58.1	58.1	
6. Итого перерабатываемого грунта	2128.4	2128.4	

Итого,м³	Насыпь(+)	25.3	19.0	-
	Выемка(-)	98.5	219.2	317.8

-	-	Всего,м³
567.6	1203.1	

						06-1-18-ПЗУ.1
Изм.	Кол.уч.	Лист	№док.	Подп.	Дата	Многоэтажная жилая застройка (высотная застройка) с трансформаторной подстанцией, встроенно-пристроенными жилыми и нежилыми прмещениями и паркингом, расположенная на земельном участке по адресу:Самарская область, г. Самара, Советский район, ул. Ставропольская/ул. Запорожская. Жилой дом N1, трансформаторная подстанция (первый этап),жилой дом N2,паркинг(второй этап).
ГИП		Елин.				Первый этап Жилой дом N1, трансформаторная подстанция.
Архитектор		Гиоргадзе				
						Картограмма земляных масс М 1:500

Стадия	Лист	Листов
П	4	

ООО "ПАРЕКС"

Схема разбивки участка по этапам строительства.

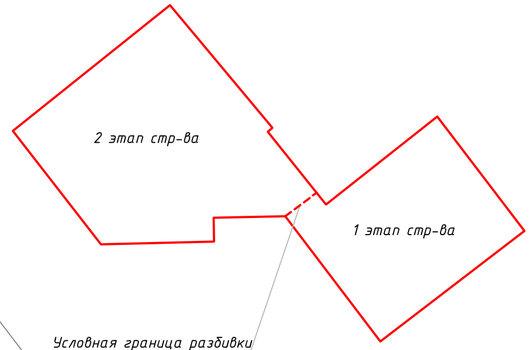

ВЕДОМОСТЬ ЖИЛЫХ И ОБЩЕСТВЕННЫХ ЗДАНИЙ И СООРУЖЕНИЙ

	Наименование и обозначение		Количество			Площадь, м2				Строительный объем, м3	
			квартир			застройки		общая здания			в т.ч ниже 0.00
			здания	всего		здания	всего	здания	всего	здания	
	1 этап строительства										
1	Жилой дом №1 Секция №1	16	1	75		1274		11354		33729	3758,4
2	Жилой дом №1 Секция №2	11	1	40							
7	Трансформаторная подстанция	1	1			41					

УСЛОВНЫЕ ОБОЗНАЧЕНИЯ

- 1 — Проектируемые жилые дома
- Проектируемые проезды и площадки, тип 1
- Проектируемые тротуары, тип 2
- Проектируемые отмостки, тип 3
- Граница отвода территории
- Проектируемые газоны, усиленные газонной решеткой для проезда пожарного автотранспорта
- Проектируемые газоны
- Песчаное покрытие площадок
- Резиновое покрытие "Мастерфайбр"
- Тактильно-контрастные указатели

ВЕДОМОСТЬ ПРОЕЗДОВ И ПЛОЩАДОК

Условное изображение	Наименование	Тип	Площадь покрытия,м2	Бр100-30-15	Бр100-20-08
	Проезд тип 1	1	1639	198	
	Тротуар тип 2	2	549		236
	Отмостка тип 3	3	79		73
	Песчаное покрытие площадок		36		33
	Покрытие "Мастерфайбр"		57		15
	Озеленение		664		35
	Газоны,усиленные решеткой		80		15

ВЕДОМОСТЬ МАЛЫХ АРХИТЕКТУРНЫХ ФОРМ И ПЕРЕНОСНЫХ ИЗДЕЛИЙ

Поз.	Обозначение	Наименование	Кол -во	Прим.
а	производитель "КСИЛ"	детский игровой комплекс,		
		изделие 5116	1	
б	производитель "КСИЛ"	песочница , изделие 4241		
в	производитель "КСИЛ"	качели, изделие 4153		
г	производитель "КСИЛ"	карусель , изделие 4192		
д	производитель "КСИЛ"	детский спортивный комплекс,	1	
		изделие 6300		
е	производитель "КСИЛ"	рукоход с брусьями, издел.6705	1	
з	производитель "КСИЛ"	урна, изделие 1112	3	
и	производитель "КСИЛ"	скамья, изделие 2102	4	

- А — Площадки для мусороконтейнеров
- Б — Физкультурная площадка
- В — Физкультурная площадка
- Г — Детская площадка
- Д — Площадка для отдыха взрослых
- Е — Площадка для сушки белья

Изм.	Кол.уч.	Лист	№док.	Подп.	Дата	06-1-18-ПЗУ.1			
						Многоэтажная жилая застройка (высотная застройка) с трансформаторной подстанцией, встроенно-пристроенными жилыми и нежилыми прмещениями и паркингом, расположенная на земельном участке по адресу:Самарская область, г. Самара, Советский район, ул. Ставропольская/ул. Запорожская. Жилой дом N1, трансформаторная подстанция (первый этап),жилой дом N2,паркинг(второй этап).			
ГИП		Елин.				Первый этап Жилой дом N1, трансформаторная подстанция.	Стадия	Лист	Листов
Архитектор		Гиоргадзе					П	5	
						План благоустройства участка М 1:500	ООО "ПАРЕКС"		

Схема разбивки участка по этапам строительства.

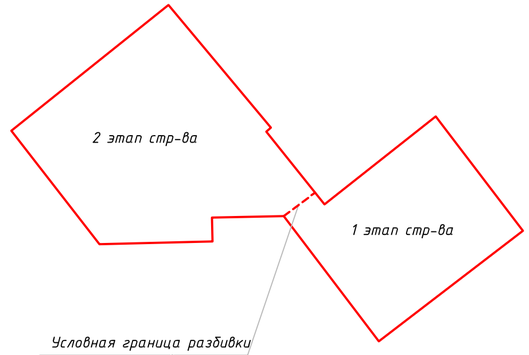

Условная граница разбивки на этапы стр-ва

Второй этап строительства

УСЛОВНЫЕ ОБОЗНАЧЕНИЯ

- 1 — Проектируемые жилые дома
- 5 — Проектируемый паркинг (надземная часть)
- Проектируемый паркинг (подземная часть)
- 0,00 — Отметка чистого пола 1-ого этажа
- А — 1 — Оси проектируемого здания /сооружения/
- Граница отвода территории
- А — Площадки для мусороконтейнеров

- Сети наружного освещения
- N — Электросети
- В1 — Водопровод
- К2 — Ливневая канализация
- К1 — Бытовая канализация
- 2Т — Теплосети

						06-1-18-ПЗУ.1
						Многоэтажная жилая застройка (высотная застройка) с трансформаторной подстанцией, встроенно-пристроенными жилыми и нежилыми помещениями и паркингом, расположенная на земельном участке по адресу:Самарская область, г. Самара, Советский район, ул. Ставропольская/ул. Запорожская. Жилой дом N1, трансформаторная подстанция (первый этап),жилой дом N2,паркинг(второй этап).
Изм.	Кол.уч.	Лист	№док.	Подп.	Дата	
ГИП		Елин.				Первый этап Жилой дом N1, трансформаторная подстанция.
Архитектор		Гиоргадзе				
						Сводный план инженерных сетей участка М 1:500

Стадия	Лист	Листов
П	6	

ООО "ПАРЕКС"